AVALIARE Engenharia Lda.
Centro Comercial da Estação
Praça Camilo Castelo Branco, 31
2º Andar - Sala 48
4700-209 Braga
Portugal

www.sudexpressmodels.eu

Motorização do pantógrafo

Todos os modelos Euro6000 estão prontos para serem adaptados ao nosso kit de motorização de pantógrafo Ref. SUD3159 (vendido separadamente).

Este kit contém dois pantógrafos especiais, dois servomotores e respetivos parafusos de montagem e pode ser adquirido diretamente na Sudexpress ou através de do seu revendedor habitual.

Este kit funcionará apenas com um decoder digital compatível.

Para instalar o pantógrafo, siga primeiro as instruções da **fig. 1** para abrir o modelo. Em seguida, desparafuse o pantógrafo original e remova a peça que tapa a ranhura no teto "N" (**fig. 5**). Monte o novo pantógrafo "Q" e volte a aparafusar "R". Coloque o servomotor "S" no lugar e aperte os dois parafusos "T" fornecidos no kit. Certifique-se de que o braço do pantógrafo e a guia do servomotor estão montados como mostrado em "U". Por fim, ligue os fios aos respetivos conectores na placa PCB principal.

As instruções de instalação descritas acima aplicam-se a ambos os pantógrafos.

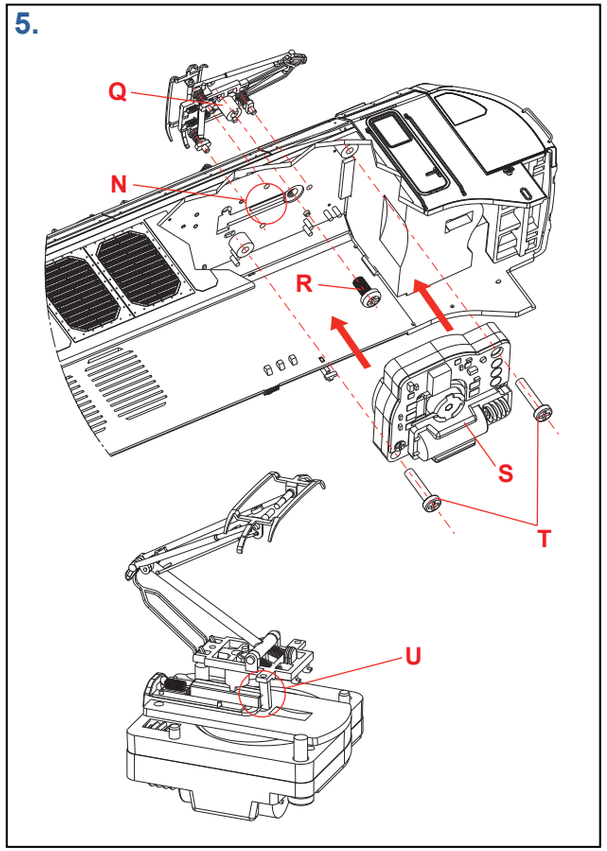

Detalhes e acessórios

Algumas peças de detalhes extra ("V") como mangueiras de freio, engate e limpa vias fechados ("X") estão incluídas numa pequena bolsa. Estas peças podem ser montadas como ilustra a **fig. 6**. A montagem das mesmas pode prejudicar o funcionamento normal do enxaixe do engate NEM ("W"). Para o uso do limpa vias fechado, é necessário remover o encaixe de engate NEM.

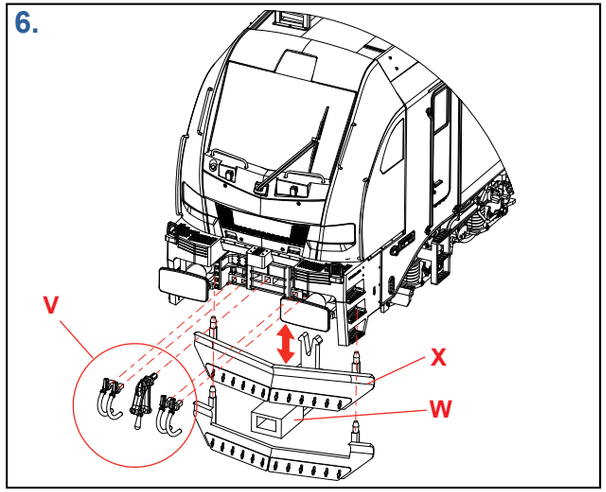

Funções DCC

Para obter uma lista completa de funções para decoders ESU LokPilot/LokSound, consulte o boletim oficial da ESU fornecido ou descarregue-o da página da Sudexpress em Produtos > [seu produto] > Ficheiros Decoder .

Por favor, consulte regularmente a página da Sudexpress (https://sudexpressmodels.eu/) ou a página da ESU (https://www.esu.eu/) para descarregar a versão atualizada dos projetos para/de decoders/som. Versões mais recentes com melhorias ou funções adicionais poderão ser lançadas no futuro.

A Sudexpress recomenda o uso de decoders ESU nas locomotivas Euro6000.

EURO6000

STADLER

Official Licensed Product

Manual do Utilizador

H0 1:87

Contexto histórico

A EURO6000 é uma locomotiva elétrica multi-sistema Co'Co' que pertence à família EURODUAL, que é basicamente a versão totalmente elétrica (sem propulsão a diesel) desta última. Construídas pela Stadler Rail Valencia (Espanha), estas locomotivas são capazes de circular em linhas de bitola europeia e/ou bitola ibérica sob três tensões de catenária diferentes, 1,5KV DC, 3KV DC e 25KV AC, a velocidades até 160km/h.

O EURO6000 está disponível em duas configurações. Um para operar nas vias de bitola ibérica (1668 mm) em Espanha e/ou Portugal e outra, disponível em bitola europeia (1435 mm) para operar em França, Bélgica, Luxemburgo e nas linhas de bitola europeia em Espanha, bem como tráfego transfronteiriço entre os países mencionados acima. Além disso, podem ser equipadas com bogies "universais" para para assim operar em vias de bitolas diferentes, trocando facilmente os rodados numa oficina. Munidas de tecnologia de ponta, que excede os requisitos da TSI (ETI - Especificação Técnica de Interoperabilidade), estas locomotivas oferecem alta capacidade de tração; baixo consumo de energia e custos operacionais reduzidos. As locomotivas elétricas de trivoltagem promovem um transporte ferroviário de mercadorias com zero emissões de carbono. Todas estas especificações e características combinadas fazem da EURO6000 uma das melhores locomotivas elétricas atualmente disponíveis na Europa e a mais potente da Península Ibérica.

O primeiro pedido de locomotivas EURO6000 foi colocado pela Alpha Trains em 2019, com pedidos adicionais feitos pela Captrain España, Captrain France, Continental Rail, Medway Iberia e Renfe Mercancías. Atualmente está a decorrer a entrega das locomotivas acima mencionadas com mais clientes e encomendas adicionais já em vista.

Comprimento sobre batentes:	23020 mm
Altura:	4290 mm
Largura:	2900 mm
Configuração dos eixos:	Co'Co'
Bitola:	1435 mm/1668 mm
Diâmetro das rodas:	1100/1020 mm
Peso da locomotiva:	120 t
Carga do rodado:	20, proj. para 21,5 ton
Potência:	6.000 kW (25 kV, 50 Hz ~) 5600 kW (3 kV =) 4000 kW (1,5 kV =)
Esforço de tração inicial:	500 kN
Esforço de tração contínuo:	430 kN
Raio mínimo da curva:	90 m
Velocidade máxima:	120 – 160 km/h
Sistemas de Segurança:	ASFA, KVB, ETCS
Sistema elétrico:	25 kV, 50 Hz ~ 1,5 kV = 3 kV =
Países atuais com homologação:	ES/F/B/L

Primeiras Operações

Leia as instruções cuidadosamente antes de usar o modelo.

Remova cuidadosamente a locomotiva da embalagem e a pelicula de plástico. Guarde a caixa e as folhas de instruções para referência futura.

Use um transformador como fonte de alimentação (não incluído) que corresponda à norma EN 61558-2-7.
É aconselhável o modelo funcione por aproximadamente 30 min, em ambos os sentidos, a meia velocidade, para o motor e as engrenagens funcionarem mais suavemente.
Certifique-se de que a via está montada corretamente e os carris bem limpos. Caso contrário, o modelo poderá não funcionar nas melhores condições. O menor raio de curva em que o modelo pode circular é de 358 mm.

Desmontagem

Solte com cuidado as abas "A" da carroçaria do chassis de metal, como mostrado na **fig. 1**. Remova a carroçaria através de um movimento ascendente como mostrado em "B".

Para substituir os rodados (**fig. 2**) em modelos com **bogies AC**, solte as 6 abas da tampa do bogie "C". Para modelos com **bogies DC**, desaperte os 3 parafusos marcados com "D". Ao recolocar os rodados, tenha especial cuidado para não danificar os contactos de corrente "E".

Todos os modelos possuem um altifalante instalado de fábrica. O acesso ao altifalante "F" é demonstrado na **fig. 3**. Desaperte os dois parafusos marcados com "G" para liberar a placa PCB principal "H" e para ter acesso ao altifalante alojado por trás. Remova os dois pequenos parafusos que montam a caixa do altifalante ao chassi metálico.

Conversão ao Sistema Digital

Comprou um modelo DCC com som ou um modelo AC? Então a locomotiva já possui um decoder instalado (LokPilot no caso das versões AC). O decoder já vem de fábrica configurado e pronto a funcionar, portanto, não é necessário qualquer tipo de intervenção ou trabalho extra.

Para efectuar a conversão de analógico para digital DCC, é necessária uma programação especial no decoder para habilitar todas as funções deste modelo. Portanto, recomendamos os decoders ESU LokSound 5 (97459) ou LokPilot 5 (97659) compatíveis. Para o uso de decoders ZIMO, foi criado o adaptador especial ADAPLUMTC. Para mais informações, por favor consulte a página da ZIMO em (http://www.zimo.at/).

Instalação do Decoder

Remova primeiro a carroçaria (**fig. 1**), depois remova o decoder dummy instalado e substitua-o por um decoder MTC de 21 pinos como mostrado em "I" (**fig. 3**).

Manutenção

Recomenda-se efetuar a manutenção da locomotiva regularmente, de preferência a cada 40 horas de uso.
Ao fazer a manutenção, limpe cuidadosamente os carris e as rodas com produtos de limpeza adequados. Limpe também o contorno interno das rodas e use uma pequena escova para remover a sujidade acumulada nos contatos de corrente "E", caso necessário (**fig. 2**). Lubrifique os rolamentos do eixo com óleo e aplique lubrificante nas engrenagens (**fig. 1** e **fig. 2**) Todos os produtos necessários para a manutenção do modelo podem ser encontrados em qualquer loja de modelismo.

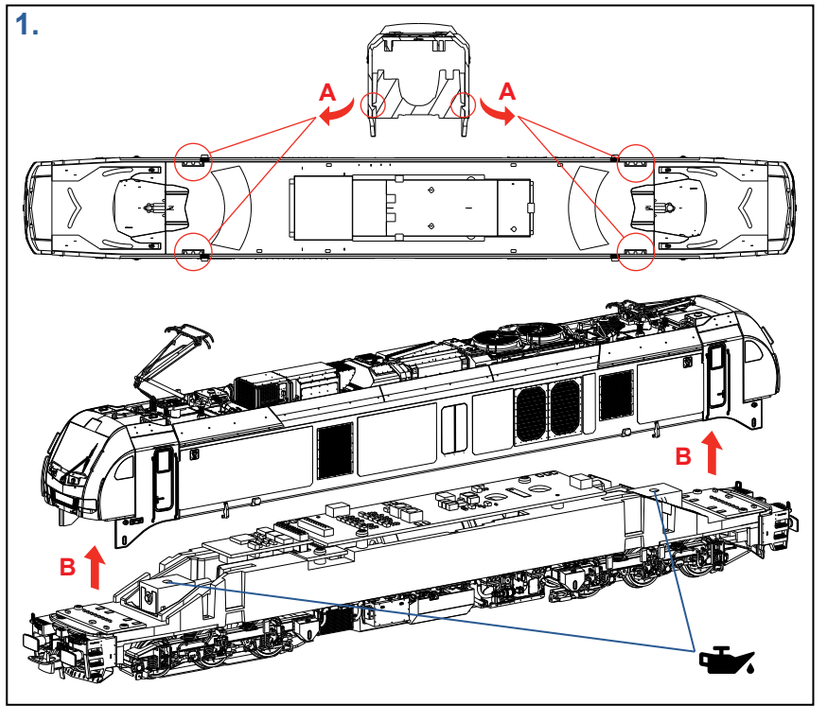

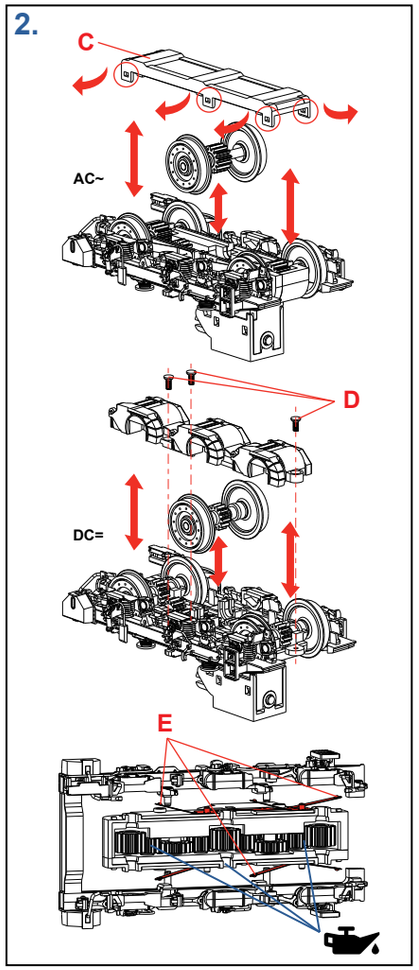

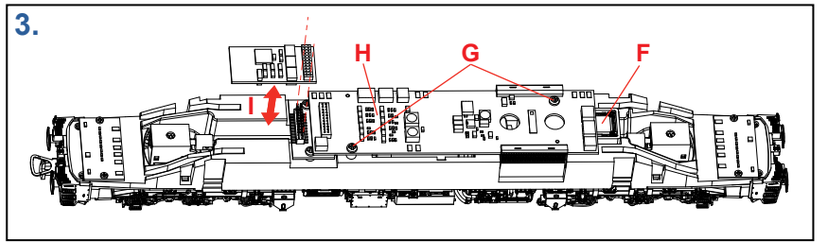

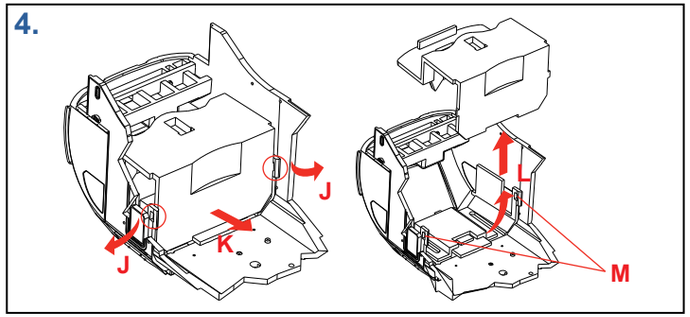

Desmontagem da Cabine

Solte cuidadosamente as abas "J" da peça dos vidros da cabine. Em seguida, puxe para fora a cabine como mostrado primeiro em "K" e depois para cima como em "L" (**fig. 4**). Tenha muito cuidado para evitar partir as pequenas presilhas de montagem "M" na peça dos vidros da cabine.