AVALIARE Engenharia Lda.
Centro Comercial da Estação
Praça Camilo Castelo Branco, 31
2º Andar - Sala 48
4700-209 Braga
Portugal

www.sudexpressmodels.eu

Motorisation Pantographe

Tous les modèles Euro6000 sont préparés pour recevoir notre kit moteur pantographe Réf SUD3159 (vendu séparément).

Ce kit contient deux pantographes spéciaux, deux servomoteurs et leurs vis de montage. Il peut être acheté directement chez Sudexpress ou via votre revendeur habituel.

Ce kit ne fonctionnera qu'avec un décodeur numérique compatible.

Pour installer le pantographe, suivez d'abord les instructions de la **fig. 1** pour ouvrir le modèle. Puis dévissez le pantographe d'origine et retirez la partie qui recouvre la rainure du plafond «N» (**fig.5**). Montez le nouveau pantographe «Q» et revissez «R". Placez le servomoteur «S» en place et vissez les deux vis «T» fournies dans le kit. Assurez-vous que le bras du pantographe et la tige du servomoteur sont montés comme indiqué en «U». Enfin, connectez les fils aux connecteurs respectifs sur la carte PCB principale.

Les instructions d'installation décrites ci-dessus s'appliquent aux deux pantographes.

5.

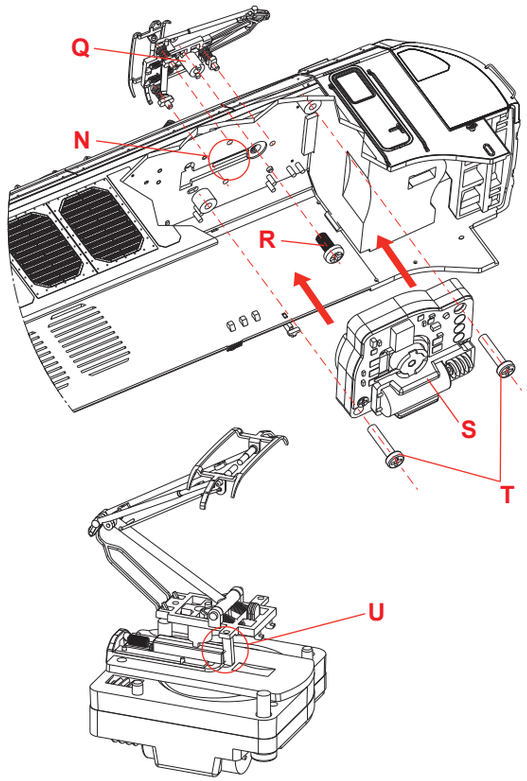

Pièces d'accessoires et de détail

Certaines pièces de détail supplémentaires («V») comme les flexibles de frein, le coupleur et le chasse-neige («X») fermé sont inclus dans un petit sac. Ils peuvent être assemblés comme indiqué sur la **fig. 6**. Veuillez garder à l'esprit que ces détails peuvent entraver le bon fonctionnement du coupleur NEM «W». Pour l'utilisation d'un chasse-neige fermé, le retrait complet du coupleur NEM est nécessaire.

6.

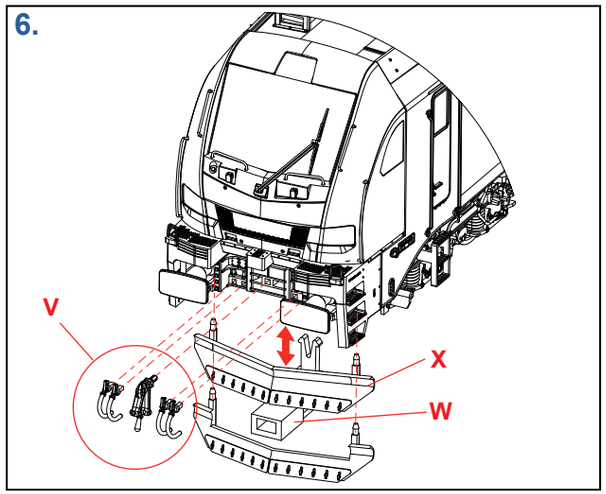

Fonctions DCC

Pour une liste complète des fonctions du projet ESU LokPilot ou LokSound, veuillez consulter le bulletin officiel de l'ESU fourni ou le télécharger depuis la page Web Sudexpress sous Products > [votre produit] > Decoder Files.

Veuillez consulter la page Web Sudexpress (https://sudexpressmodels.eu/) ou la page Web ESU (https://www.esu.eu/) pour toute mise à jour du projet sonore. Des versions plus récentes avec des améliorations ou des fonctions ajoutées pourraient être publiées dans le futur.

Sudexpress recommande l'utilisation de décodeurs ESU sur nos locomotives Euro6000.

EURO6000

STADLER

Official Licensed Product

Manuel de l'Utilisateur

H0 1:87

Contexte Historique

L'EURO6000 est une locomotive électrique multisystème Co'Co' qui appartient à la famille EURODUAL, qui est essentiellement la version entièrement électrique (sans moteur diesel) de cette dernière. Construites par Stadler Rail Valencia (Espagne), ces locomotives sont capables de circuler sur des lignes à écartement standard et/ou à écartement ibérique sous trois tensions aériennes différentes, 1,5KV DC, 3KV DC et 25KV AC, à des vitesses allant jusqu'à 160 km/h.

L'EURO6000 est disponible en deux configurations. L'un pour circuler sur les voies à écartement ibérique (1668 mm) en Espagne et/ou au Portugal et l'autre, disponible en écartement standard (1435 mm) pour circuler en France, en Belgique, au Luxembourg et sur les lignes à écartement standard en Espagne ainsi que les traversées. De plus, ils peuvent être équipés de bogies « universels » pour être utilisés sur des voies de différents écartements en changeant facilement les essieux en atelier. Dotées d'une technologie de pointe qui dépasse les exigences du TSI, ces locomotives offrent une capacité de transport élevée ; faible consommation d'énergie et coûts d'exploitation réduits. Les locomotives électriques tri-tension favorisent un transport ferroviaire de marchandises sans carbone.

Toutes ces caractéristiques combinées font de l'EURO6000 l'une des meilleures locomotives électriques disponibles en Europe et la plus puissante de la péninsule ibérique.

La première commande de locomotives EURO6000 a été reçue d'Alpha Trains en 2019, avec d'autres commandes passées par Captrain España, Captrain France, Continental Rail, Medway Iberia et Renfe Mercancías. Actuellement, la livraison des commandes mentionnées ci-dessus est en cours et davantage de clients et de commandes sont prévus.

Longueur hors tampons :	23020 mm
Hauteur :	4290 mm
Largeur :	2900 mm
Configuration des essieux :	Co'Co'
Jauge :	1435 mm/1668 mm
Diamètre des roues :	1100/1020 mm
Poids de la locomotive :	120 t
Charge sur essieu :	20, conçue pour 21,5 tonnes
Puissance :	6000 kW (25 kV, 50 Hz ~) 5600 kW (3 kV =) 4000 kW (1,5 kV =)
Effort de traction au démarrage :	500 kN
Effort de traction continu :	430 kN
Rayon de courbe minimum :	90 m
Vitesse maximale :	120 – 160 km/h
Systèmes de sécurité :	ASFA, KVB, ETCS
Système électrique :	25 kV, 50 Hz ~ 1,5kV = 3 kV =
Pays actuels avec homologation :	ES/F/B/L

Manipulations Initiales

Lisez attentivement ces instructions avant d'utiliser le modèle.

Retirez délicatement la locomotive de son emballage et du film plastique. Conservez la boîte et les feuilles d'instructions pour référence future. Utilisez un transformateur comme alimentation (non inclus) qui correspond à la norme EN 61558-2-7.

Il est conseillé de faire rouler le modèle environ 30 min dans chaque sens, à mi-régime, pour que le moteur et les engrenages fonctionnent plus aisément. Assurez-vous que la voie soit correctement montée et que les rails soient propres. Sinon, le modèle risque de ne pas fonctionner dans les meilleures conditions.
Le rayon de courbe minimale que le modèle peut négocier est de 358 mm.

Démontage

Dégagez doucement les languettes «A» de la carrosserie du châssis métallique, comme indiqué sur la **fig. 1**. Retirez la carrosserie à l'aide d'un mouvement vers le haut, comme indiqué en «B».

Pour remplacer le jeu de roues (**fig. 2**), pour les **modèles AC**, débloquer les 6 languettes du capot de bogie, marquées d'un «C». Pour les **modèles DC**, veuillez dévisser les 3 vis marquées d'un «D». Lors du remontage des essieux, veillez à ne pas endommager les contacts «E».

Tous les modèles ont un haut-parleur installé en usine. L'accès au haut-parleur «F» est illustré à la **fig. 3**. Veuillez dévisser les deux vis marquées «G» pour libérer la carte PCB principale «H» et accéder au haut-parleur lui-même derrière. Retirez les deux petites vis qui assemblent le boîtier du haut-parleur au châssis métallique.

Conversion au Système Numérique

Avez-vous acheté un modèle DCC avec son ou un modèle AC? Alors, la locomotive a déjà un décodeur installé (LokPilot dans le cas des versions AC). Notre décodeur est configuré d'usine et prêt à fonctionner, donc aucun travail ou étape supplémentaire n'est nécessaire.

Pour convertir une version analogique en DCC, veuillez garder à l'esprit qu'une programmation spéciale est nécessaire sur le décodeur pour activer toutes les fonctions de ce modèle. Par conséquent, nous recommandons les décodeurs compatibles ESU LokSound 5 (97459) ou LokPilot 5 (97659). Pour l'utilisation des décodeurs ZIMO, une nouvelle carte d'adaptation spéciale ADAPLUMTC a été créée. Pour plus d'informations, veuillez consulter la page d'accueil de ZIMO sur (http://www.zimo.at/).

Installation du Décodeur

Enlevez d'abord la carrosserie (**fig.1**), puis retirez le décodeur factice installé et remplacez-le par un décodeur MTC à 21 broches comme indiqué dans «I» (**fig. 3**).

Maintenance

Il est recommandé d'effectuer l'entretien de la locomotive régulièrement, de préférence toutes les 40 heures d'utilisation.
Lors de l'entretien, nettoyez soigneusement les rails et les roues avec des produits de nettoyage appropriés. Nettoyez également la face intérieure des roues et utilisez une petite brosse pour enlever la saleté accumulée dans les contacts «E», si nécessaire (**fig.2**). Lubrifiez les roulements des essieux avec de l'huile et appliquez de la graisse sur les engrenages (**fig.1** et **fig.2**)
Tous les produits nécessaires à l'entretien du modèle peuvent être trouvés dans n'importe quel magasin de modélisme ferroviaire.

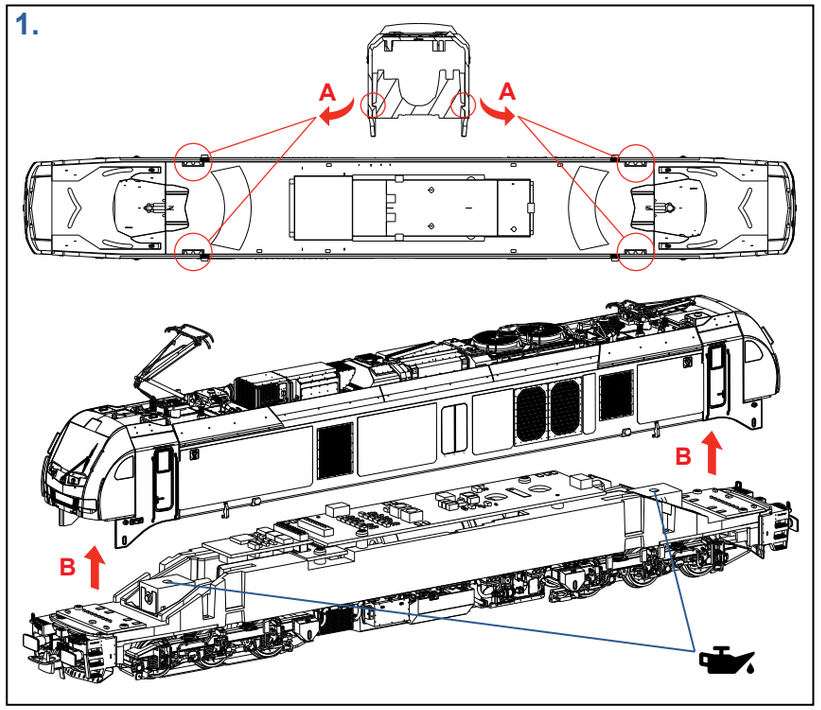

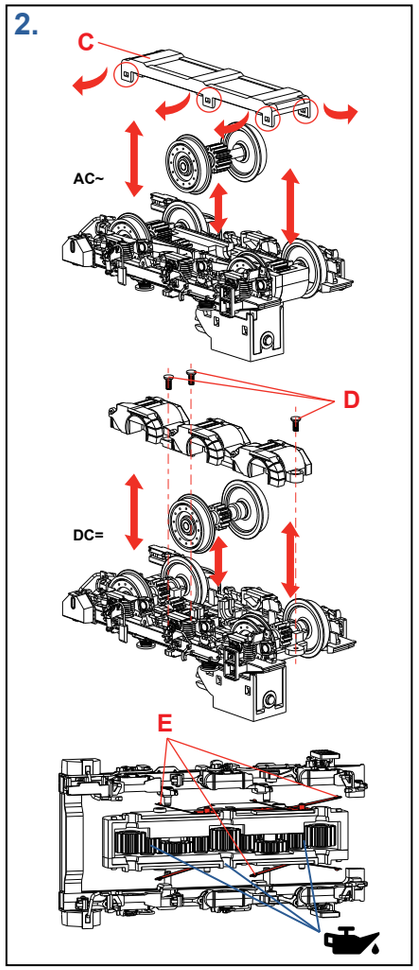

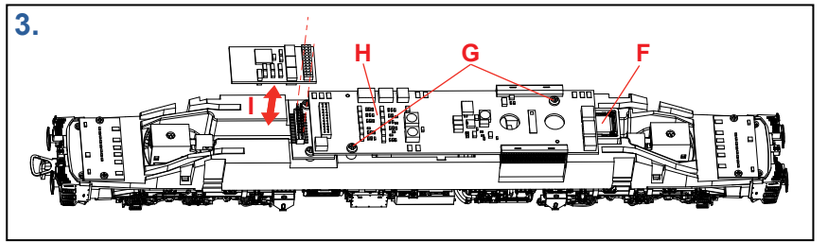

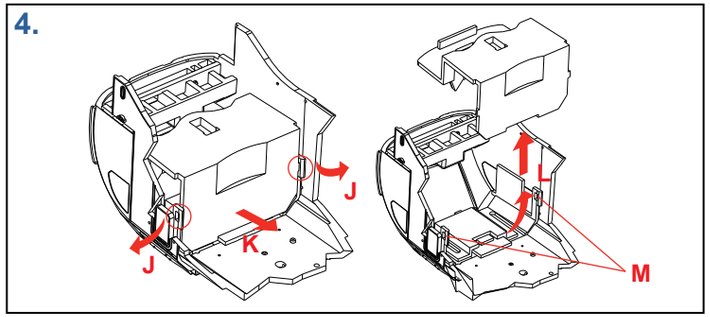

Démontage de la Cabine

Dégagez soigneusement les languettes “J” de la partie vitrée (fenêtres), et déplacez la cabine comme illustré en “K”, puis vers le haut comme en “L” (**fig. 4**). Faites très attention à ne pas casser les petits clips de fixation "M" sur la pièce des fenêtres.